250DE

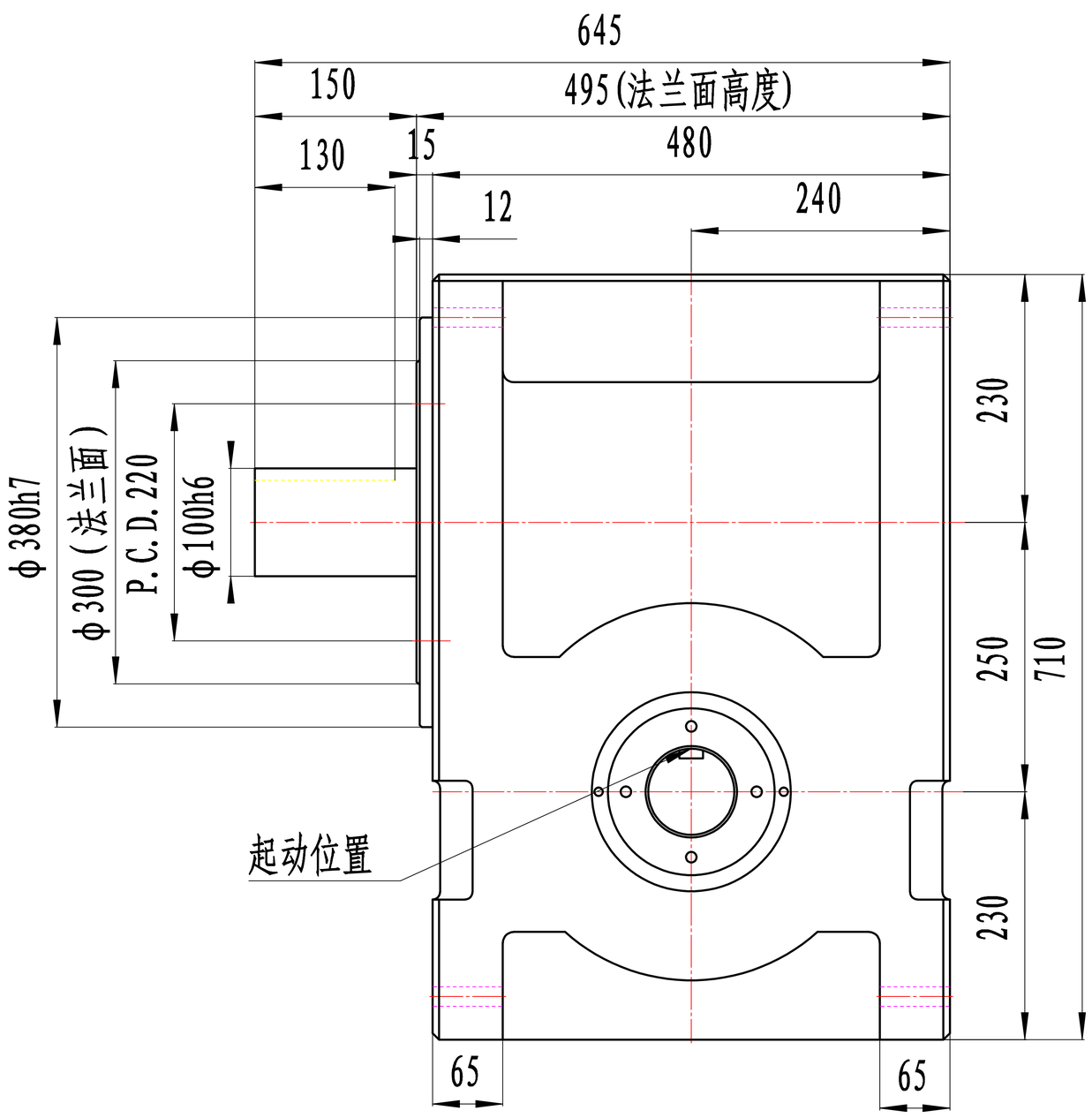

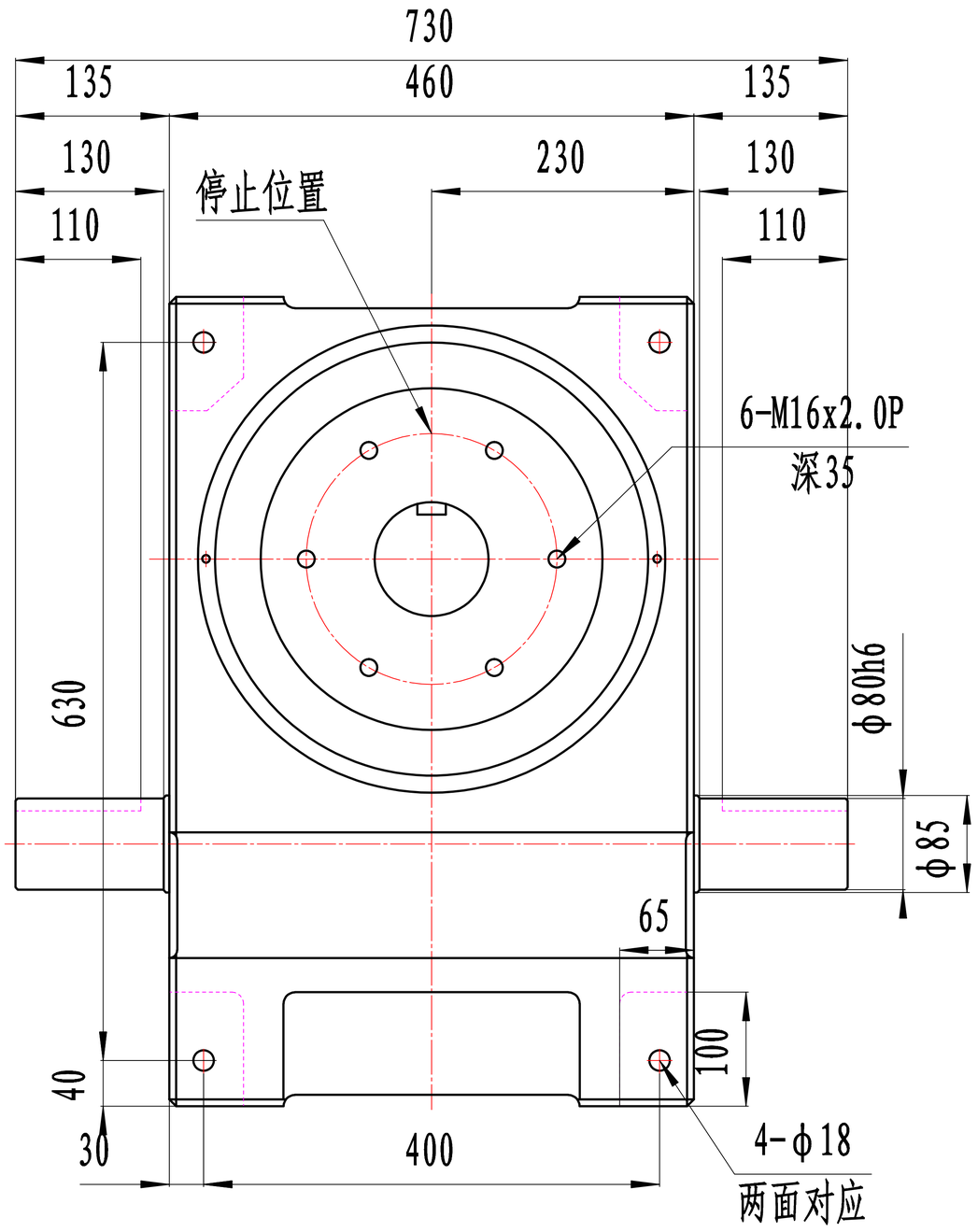

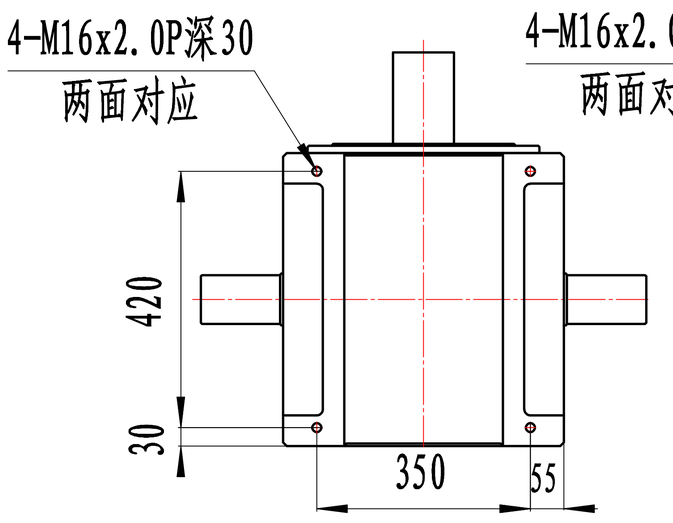

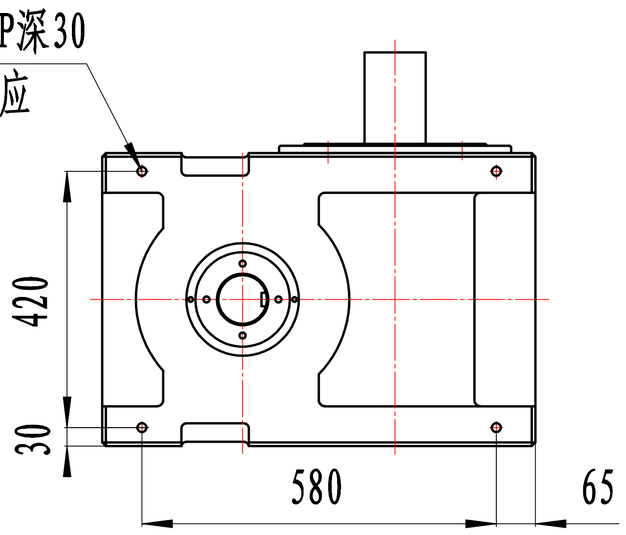

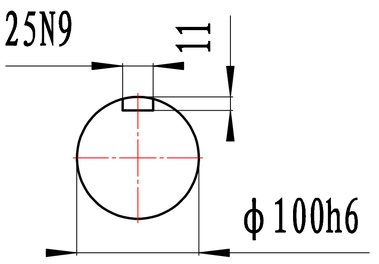

输出轴

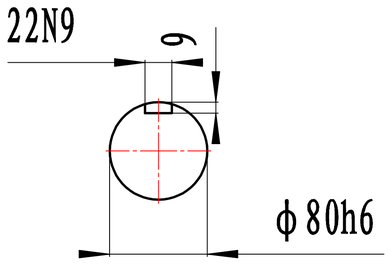

输入轴

项目	符号	单位	数值	项目	符号	单位	数值	项目	符号	单位	数值
出力轴容许径向负荷	C1	kgf	**3195**	入力轴容许径向负荷	C3	kgf	**1545**	入力轴的GD ^{2}(注1)	C6	kgf-m ^{2}	**1.98**
出力轴容许轴向负荷	C2	kgf	**4145**	入力轴最大弯曲力矩	C4	kgf	**3795**	定位分割精度		sec.	±30
出力轴容许力矩	Ts	kgf-m	参考力矩表	入力轴最大扭矩	C5	kgf-m	**775**	重量		kg	**695**

注1：入力轴的GD ^{2}是在停留范围内的数值。

注2：C1至C5数值是达到安全系数=2时的数值。